2012 Futsal Aomori Open 試合結果
2012.1.14,15 @マエダアリーナ

一般の部

予選Ａリーグ	カンテラ	ラウディ	青森県庁	勝点	得失点	総得点	順　位
ＦＣカンテラ		１●７	２△２	１	－６	３	３
ＦＣラウディ	７○１		２●６	３	＋２	９	２
青森県庁	２△２	６○２		４	＋４	８	１

予選Ｂリーグ	ＪＮＦＬ	ＥＥ青森	ベルーガ	勝点	得失点	総得点	順　位
ＪＮＦＬ．ＦＣ		０●５	４○１	３	－２	－４	２
Extreme Elite 青森	５○０		８○０	６	＋１３	１３	１
ベルーガ	１●４	０●８		０	＋１１	＋１	３

決勝トーナメント

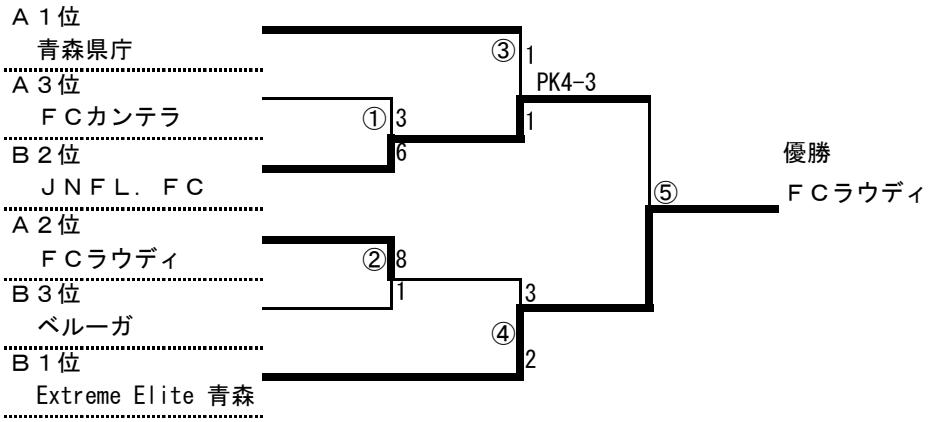

ミックスの部

	Iberico	Stir Factory	玉蹴侍	勝点	得失点	総得点	順　位
F.S.Iberico		０●１	０●７	０	－８	０	３
Stir Factory	１○０		０●１	３	±０	１	２
玉蹴侍	７○０	１○０		６	＋８	８	１

決勝トーナメント

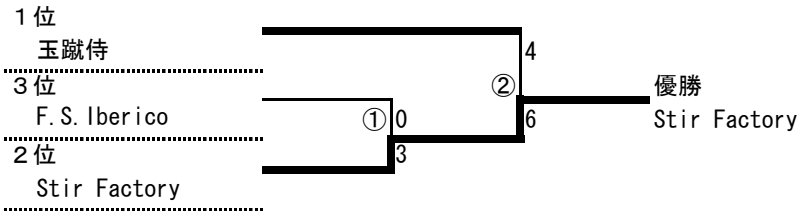

エンジョイの部

Ａ	ForcaMista	ＦＣＦ	Piacere	勝点	得失点	総得点	順　位
FC ForcaMista		２○１	０●３	３	－８	２	２
ＦＣＦ	１○０		０●１	０	±０	１	３
Ｐｉａｃｅｒｅ	７○０	１○０		６	＋８	７	１

Ｂ	ｱﾙﾌｫﾗｰﾚ	SKN48	Terzo	勝点	得失点	総得点	順　位
FCアルフォラーレ		２△２	０●３	１	－３	２	３
ＳＫＮ４８	２△２		１○０	４	＋１	３	１
ＴｅｒｚｏＡＣ	３○０	０●１		３	＋２	３	２