あおもりフットサルオープン2015　試合結果

（2015.1/24,25@マエダアリーナ）

丸数字は順位、予選リーグの各試合結果は省略

【中学生の部】

■予選リーグ

Ａブロック①沖館中　②油川中　③浪打中

Ｂブロック①浪岡中　②浦町中　③筒井中

Ｃブロック①西中　②新城中　③南中

Ｄブロック①戸山中　②三内中　③古川中

Ｅブロック①アネーロ青森　②ラインメール青森ＪＹ　③荒川中

Ｆブロック①東中　②造道中　③甲田中

■決勝トーナメント

〇一回戦：

西中 2－0 浪岡中

戸山中 3－2 アネーロ青森

〇準決勝：

西中 3－1 沖館中

戸山中 6－3 東中

〇決勝：

戸山中 6－3 西中

■最終結果

優勝　戸山中

準優勝　西中

第３位　沖館中、東中

【高校生の部】

■予選リーグ

Ａブロック①青森高校Ａ　②青森西Ｂ　③青森東　④青森中央　⑤青森北Ａ

Ｂブロック①青森西Ａ　②青森北Ｂ　③カリオカユース　④青森高校Ｂ　⑤東奥学園

■決勝トーナメント

〇一回戦：

青森東 4－3 青森北Ｂ

青森西Ｂ 3－0 カリオカユース

〇準決勝：

青森高校Ａ 3－1 青森東

青森西Ｂ 4－3 青森西Ａ

〇3 位決定戦：

青森西Ａ 4－3 青森東

〇決勝：

青森高校Ａ 3－2 青森西Ｂ

■最終結果

優勝　青森高校Ａ

準優勝　青森西Ｂ

第３位　青森西Ａ

【一般の部】

■予選リーグ

Ａブロック①ラウディ青森ＦＣ　②Glitter☆Persons　③陸自青森

Ｂブロック①　玉蹴侍　②青森県庁サッカー部　③Piacere

■決勝トーナメント

〇一回戦：

青森県庁 2－1 陸自青森

Glitter☆Persons 4－4 PK2-1 Piacere

〇準決勝：

青森県庁 5－5 PK3-2 ラウディ青森ＦＣ

玉蹴侍 4－ Glitter☆Persons

〇３位決定戦：

ラウディ青森ＦＣ 4－4 PK2-0 Glitter☆Persons

〇決勝戦：

玉蹴侍 5－2 青森県庁

■最終結果

優勝　玉蹴侍

準優勝　青森県庁サッカー部

第３位　ラウディ青森ＦＣ

※アルファベット表記の全角、半角の違いに意図はありません。（終了）

■中学生の部

予選リーグ

Ａブロック	油川	沖館	浪打	勝点	得失点	総得点	順位
油川中学校		２△２	７○２	４	＋５	９	２
沖館中学校	２△２		６○０	４	＋６	８	１
浪打中学校	２●７	０●６		０	－１１	２	３

Ｂブロック	筒井	浪岡	浦町	勝点	得失点	総得点	順位
筒井中学校		０●２	０●２	０	－４	０	３
浪岡中学校	２○０		３○２	６	＋３	５	１
浦町中学校	２○０	２●３		３	＋１	４	２

Ｃブロック	西	南	新城	勝点	得失点	総得点	順位
西中学校		４○０	４○３	６	＋５	８	１
南中学校	０●４		２●３	０	－５	２	３
新城中学校	３●４	３○２		３	±０	６	２

Ｄブロック	三内	古川	戸山	勝点	得失点	総得点	順位
三内中学校		０△０	１●１１	１	－１０	１	２
古川中学校	０△０		０●１２	１	－１２	０	３
戸山中学校	１１○１	１２○０		６	＋２２	２３	１

Ｅブロック	ﾗｲﾝﾒｰﾙ	荒川	ｱﾈｰﾛ	勝点	得失点	総得点	順位
ラインメール青森FCJY		８○１	２●４	３	＋５	１０	２
荒川中学校	１●８		１●１４	０	－２０	２	３
アネーロ青森FC	４○２	１４○１		６	＋１５	１８	１

Ｆブロック	造道	甲田	東	勝点	得失点	総得点	順位
造道中学校		３○２	２△２	４	＋１	５	２
甲田中学校	２●３		０●３	０	－４	２	３
東中学校	２△２	３○０		４	＋３	５	１

順位は以下により決定する。①勝点、②得失点、③得点、④当該チームの結果、⑤抽選

決勝トーナメント

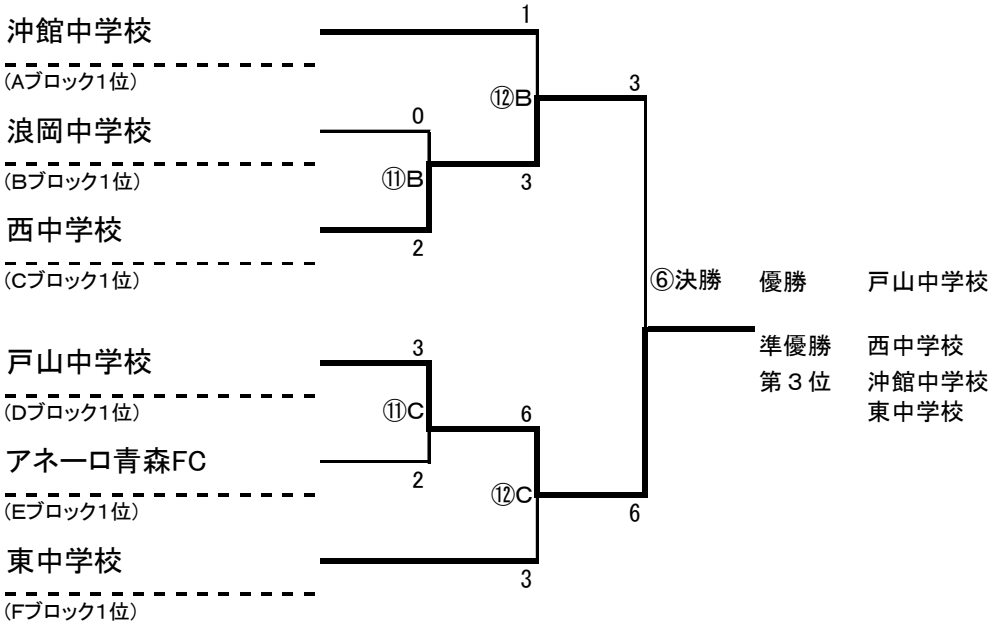

■高校生の部

予選リーグ

Ａブロック	青森Ａ	西Ｂ	東	北Ａ	中央	勝点	得失点	総得点	順位
青森高校Ａ		０●１	５○３	６○２	６○１	９	＋１０	１７	１
青森西Ｂ	１○０		０●５	２○１	５○０	９	＋２	８	２
青森東	３●５	５●０		２○１	２△２	４	＋４	１２	３
青森北Ａ	２●６	１●２	１●２		２△２	１	－６	６	５
青森中央	１●６	０●５	２△２	２△２		２	－１０	５	４

Ｂブロック	青森Ｂ	西Ａ	北Ｂ	東奥	ｶﾘｵｶ	勝点	得失点	総得点	順位
青森高校B		１●２	２●７	３○１	６△６	４	－４	１２	４
青森西A	２○１		３○２	９○０	１△１	１０	＋１１	１５	１
青北B	７○２	２●３		２△２	７○１	７	＋１０	１８	２
東奥学園	１●３	０●９	２△２		３●７	１	＋１５	６	５
カリオカ	６△６	１△１	１●７	７○３		５	＋２	１５	３

順位は以下により決定する。①勝点、②得失点、③得点、④当該チームの結果、⑤抽選

決勝トーナメント

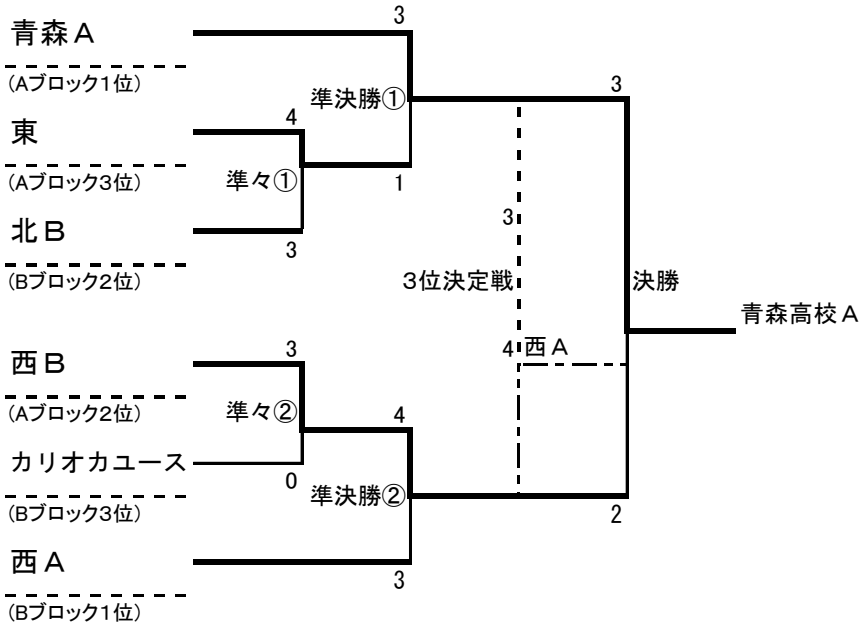

■一般の部

予選リーグ

Ａブロック	ﾗｳﾃﾞｨ	ｸﾞﾘｯﾀ	陸自	勝点	得失点	総得点	順位
ラウディ青森FC		７○４	９○３	６	＋９	１６	１
Glitter☆ Person's	４●７		３○２	３	－２	７	２
陸自青森	３●９	２●３		０	－７	５	３

Ｂブロック	玉蹴侍	県庁	ﾋﾟｱﾁｪｰﾚ	勝点	得失点	総得点	順位
玉蹴侍		２○１	８○２	６	＋７	１０	１
青森県庁サッカー部	１●２		６○１	３	＋４	７	２
Piacere	２●８	１●６		０	－５	３	３

順位は以下により決定する。①勝点、②得失点、③得点、④当該チームの結果、⑤抽選
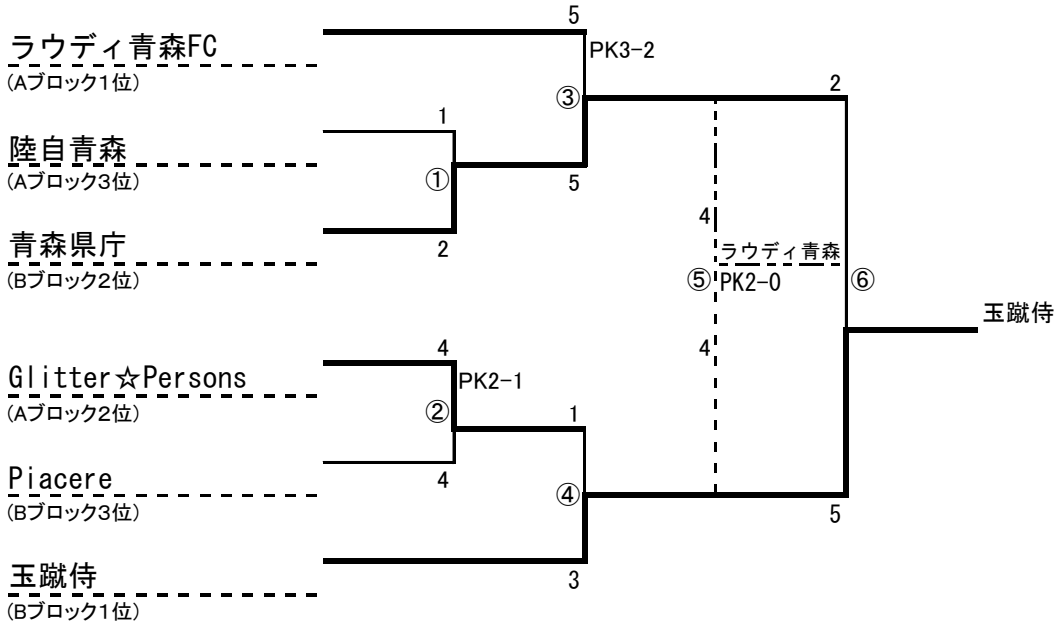
決勝トーナメント